# Pala de nieve Inalámbrica de 12" 80V

# GLSS8000/GLSS802100

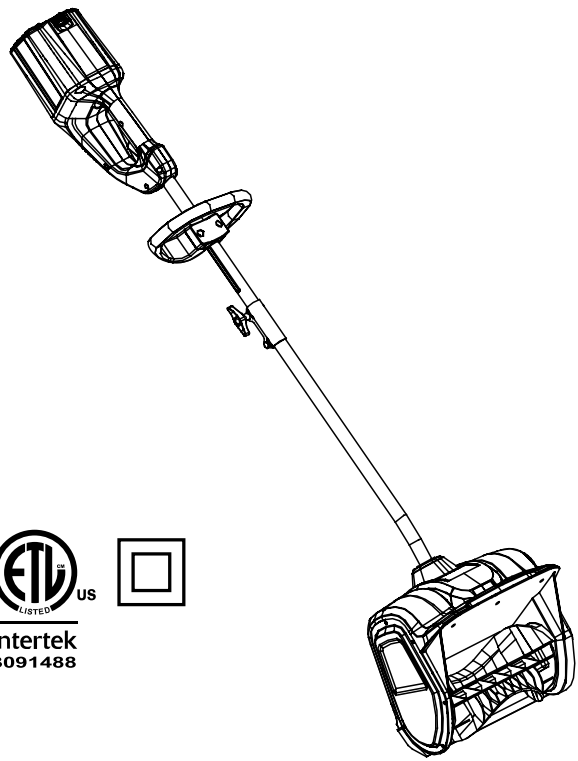

Intertek
3091488

## Manual Del Propietario

**Línea Gratuita Línea De Ayuda : 1(855)345-3934**

⚠ Leer todas las normas de seguridad y las instrucciones cuidadosamente antes de utilizar esta herramienta.

www.greenworkstools.com/80V-PRO

# CONTENIDOS

Contenidos ..... 2
Especificaciones ..... 2
Reglas de seguridad ..... 3-5
Símbolos ..... 6-7
Diagrama y ubicación de piezas ..... 8
Ensamblado ..... 9-10
Funcionamiento ..... 11-14
Procedimiento de carga ..... 15
Eliminación segura de la batería ..... 17
Mantenimiento ..... 18-22
Corrección De Problemas ..... 23
Garantía ..... 24
Vista desarrollada ..... 25
Lista de piezas ..... 26-27

# ESPECIFICACIONES

## PALA DE NIEVE INALÁMBRICA DE 12" 80V

Motor ..... Motor sin escobillas 80V
Tipo de batería ..... Ión de litio de 80 V
Velocidad ..... 1800 RPM
Ancho de trabajo ..... 30 cm (12 pulgadas)
Profundidad de limpieza ..... 10 cm (4 pulgadas)
Tamaño del impulsor ..... 28 cm (11 pulgadas)
Distancia de descarga ..... Hasta 6 m (20 pies)
Peso(sin batería) ..... 7,2 kg (16 lbs)

**Operación en Clima Frío :** Baterías de ion de litio pueden ser utilizadas con seguridad entre temperaturas de -17 grados a 45 grados celsius. TOME NOTA: No mantenga or carge la batería afuera. La batería debe ser guardada y cargada adentro antes de ser usada con la quitanieve.

La batería no va iniciar correctamente si su temperatura esta menos de -17˚C. Si la máquina no empieza, retire la batería. Coloque la batería en el cargador y deje cargar por 10 minutos para permitir que la batería se entibie. Luego retire de el cargador para usar con la quitanieve.

# REGLAS DE SEGURIDAD

## OBSERVE ESTAS REGLAS AL OPERAR LA PALA DE NIEVE

**⚠ I M P O R T A N T E**

PARA EVITAR ERRORES QUE PUDIERAN PROVOCAR LESIONES GRAVES, NO ENCHUFE EL REMOVEDOR ANTES DE HABER LEÍDO TOTALMENTE LOS SIGUIENTES PASOS.

- Camine. No corra.
- Antes de encender la pala de nieve compruebe que no está haciendo contacto con cualquier cosa.
- En todo momento manténgase alejado de la apertura para descarga. Aleje la cara, manos y pies de las piezas ocultas, en movimiento o rotatorias.
- Ponga mucha atención al usar la pala de nieve, y manténgase alerta de baches en el terreno y otros peligros u objetos ocultos.
- No use la pala de nieve en superficies con grava o roca triturada. Tenga extrema precaución al cruzar entradas, andenes o calles con grava o roca triturada.
- Al limpiar la nieve muévase de arriba abajo en las pendientes. No cruce las pendientes lateralmente. Tenga precaución al cambiar de dirección. No use la pala de nieve para quitar nieve de pendientes muy inclinadas.
- No trate de usar la pala de nieve en techos ni en cualquier superficie muy inclinada.
- No use la pala de nieve si las cubiertas protectoras, placas y otros dispositivos de protección por seguridad no se encuentran en su lugar.
- No use la pala de nieve cerca de recintos con vidrio, automóviles, camiones, vidrieras, bajadas escarpadas, etc. sin ajustar apropiadamente el ángulo de la descarga de nieve. Mantenga alejados del área de trabajo a los niños y las mascotas.
- No fuerce ni sobrecargue la pala de nieve. La pala de nieve hará mejor su trabajo y de una forma más segura a la velocidad para la cual fue diseñado.
- No haga funcionar la pala de nieve a alta velocidad sobre superficies lizas. Mire hacia atrás y tenga precaución al retroceder.
- No dirija la descarga hacia la gente y no permita que nadie se mueva al frente del pala de nieve mientras esté en uso.
- Al usar la pala de nieve use anteojos o gafas de seguridad que cumplan con las normas ANSI Z87.1.
- Use la pala de nieve con luz solar o con luz artificial buena.
- Evite los arranques accidentales. Al encender la pala de nieve permanezca en la posición de arranque. El operador y la pala de nieve deben estar en una posición estable durante el arranque.
- Use la pala de nieve solamente para el propósito para el cual se le diseñó.
- No extienda su cuerpo más allá de su alcance natural. Asiente siempre bien los pies y mantenga su equilibrio.
- Al utilizar la pala de nieve sosténgalo con ambas manos. Tome con seguridad las manijas.

- Si el impulsor no gira libremente debido a hielo pegado, descongele completamente la pala de nieve antes de intentar usarlo.
- Mantenga el impulsor libre de desechos.
- No trate de limpiar el impulsor cuando el motor esté funcionando. Apague el motor y retire el paquete de baterías.
- Mantenga alejados del impulsor la ropa y las partes del cuerpo.
- Pare el motor al suspender las operaciones de limpieza de nieve y al moverse de un lugar a otro.
- Retire el paquete de baterías al transportarlo y cuando no lo esté usando.
- Luego de golpear algún objeto extraño, apague la pala de nieve, retire el paquete de baterías y revise si no se ha dañado. Repare cualquier daño antes de volver a arrancar y usar la pala de nieve.
- Si la pala de nieve comienza a vibrar anormalmente, párelo inmediatamente y trate de establecer la causa. La vibración es generalmente una indicación de peligro.
- Pare el motor y retire el paquete de baterías siempre que el operador no se encuentre en la posición de operación, antes de limpiar el impulsor así como antes de hacer cualquier reparación, ajuste o inspección.
- No descargue nieve en las calles públicas ni cerca del tráfico en movimiento.
- Deje que la pala de nieve funcione por algunos minutos luego de limpiar la nieve para evitar que sus piezas se congelen.
- Use sólo repuestos y accesorios idéntico para este pala de nieve. Usar repuestos o accesorios no idéntico podría provocar lesiones graves al usuario o dañar la pala de nieve, además anula la garantía.
- No levante la pala de nieve cuando esté funcionando. La pala de nieve ha sido diseñado para ser transportado sobre el suelo.
- No use ropas holgadas ni joyas. Pueden engancharse en las piezas móviles.
- Calce calzado de invierno adecuada cuando utilice la pala de nieve.
- El funcionamiento de la pala de nieves en la posición de mano no es seguro, excepto de acuerdo con las instrucciones especiales para tal uso proporcionadas en el manual del operador.
- Guarde la pala de nieves en el interior. Cuando no se use, la pala de nieves debe almacenarse en un lugar seco y cerrado con llave, fuera del alcance de los niños.

## REGLAS GENE RALES DE SEGURIDAD

- Compruebe que la pala de nieve esté seguro al transportarlo.
- Almacene la pala de nieve en un área seca, bajo llave o lo suficientemente alta como para evitar el uso inautorizado y los daños, y fuera del alcance de los niños.
- Mantenga las manijas secas, limpias y libres de basura. Limpie la pala de nieve después de cada uso. Consulte la sección de Mantenimiento de este manual para más información.
- Si las viñetas del pala de nieve se han borrado o comienzan a levantarse, póngase en contacto con la línea telefónica gratis para ayuda, al 1(855)345-3934.

# REGLAS DE SEGURIDAD

- Guarde estas instrucciones en un lugar seguro para referencia futura. Léalas a menudo y úselas para capacitar a los demás usuarios. Toda persona que use este pala de nieve debe leer estas instrucciones cuidadosamente.
- Mantenga cuidadosamente la pala de nieve. Siga las instrucciones para lubricación ycambio de accesorios

**⚠ P R E C A U C I Ó N**

UTILICE BATERÍAS DE REPUESTO APROBADAS ÚNICAMENTE. OTRAS BATERÍAS PUEDEN OCASIONAR DAÑOS A LA PODADORA. Úsese con baterías GREENWORKS 80V (Modelo#: 2901302) y cargador GREENWORKS 80V (Modelo#: 2901402).

**⚠ A D V E R T E N C I A ( P R O P U E S T A 6 5 )**

Algo del polvo provocado por las lijas, sierras, trituradoras y taladros eléctricos, y otras actividades de construcción Contiene químicos reconocidos como causantes de cáncer y defectos congénitos u otros daños en el aparato reproductivo. Algunos ejemplos de estos químicos son:

- plomo de pinturas con base de plomo
- sílice cristalina de ladrillos, cemento y otros productos de mampostería
- arsénico y cromo de madera tratada con químicos

El riesgo que corre a la exposición de estos químicos varía dependiendo de la frecuencia con que realiza estos tipos de trabajos. Para reducir la exposición a estos químicos: trabaje en un área bien ventilada y con el equipamiento de seguridad aprobado, como por ejemplo máscaras especialmente diseñadas para filtrar laspartículas microscópicas.

# SÍMBOLOS

Algunos de los siguientes símbolos pueden ser usados en este producto. Obsérvelos y aprenda su signifi cado. Una correcta interpretación de estos símbolos le permitirá utilizar el producto mejor y de una forma más segura.

| SÍMBOLO | DENOMINACIÓN/EXPLICACIÓN |
|---|---|
| V | Voltaje |
| A | Corriente |
| Hz | Frecuencia (ciclos por segundo) |
| Wh | Vatio/hora – Capacidad de almacenamiento de energía |
| Ah | Amperio/hora – Capacidad de corriente |
| DC | Corriente directa |
| ⎓ | Tipo o característica de corriente |
| RPM | Revoluciones por minuto |
| ⧈ | Fabricación con doble aislamiento |
| /min | Revoluciones, carreras, velocidad superficial, órbitas, etc. por minuto |
| | Indica un peligro posible de lesiones personales. |
| | Para reducir el riesgo de lesiones, el usuario debe leer y comprender el manual del operador antes de usar este producto. |
| | Use protectores auditivos en todo momento durante el funcionamiento de la máquina. |
| | Siempre póngase protección ocular con la marca de cumplimiento de la norma ANSI Z87.1. |
| | Cualquier objeto lanzado puede rebotar y producir lesiones personales o daños físicos. |
| | Mantenga las manos y los pies alejados. |
| | Hojas giratorias: no use las manos para desatascar el conducto. Detenga el motor antes de retirar residuos. |
| | Mantenga a los espectadores a una distancia segura de la herramienta. |
| STOP STOP → | Pare la máquina y retire el paquete de baterías antes de dejarla. |
| | ¡PELIGRO! Mantenga las manos y pies alejados de las aberturas mientras la máquina esté funcionando. |
| | Manténgase alejado de las piezas móviles, mantener todas las protecciones en su lugar. |

# SÍMBOLOS

Las siguientes palabras de señalización y sus significados tienen el objeto de explicar los niveles de riesgo relacionados con este producto.

| SÍMBOLO | SEÑAL | SIGNIFICADO |
|---|---|---|
| | **PELIGRO:** | Indica una situación peligrosa inminente, la cual, si no se evita, causará la muerte o lesiones serias. |
| | **ADVERTENCIA:** | Indica una situación peligrosa posible, la cual, si no se evita, podría causar la muerte o lesiones serias. |
| | **PRECAUCIÓN:** | Indica una situación potencialmente peligrosa la cual, si no se evita, puede causar lesiones leves o moderadas. |
| | **PRECAUCIÓN:** | (Sin el símbolo de alerta de seguridad) Indica una situación que puede producir daños materiales. |

## PROTECCIÓN DEL MEDIO AMBIENTE

Los productos eléctricos de desperdicio no deben desecharse con desperdicios caseros. Por favor recíclelos donde existan dichas instalaciones. Compruebe con su autoridad local o minorista para reciclar.

La batería contiene material que es peligroso para usted y el medio ambiente. Deberá extraerla y desecharla por separado en una instalación que acepte baterías de ión-litio.

## SERVICIO

El servicio de la producto requiere extremo cuidado y conocimientos técnicos, por lo cual sólo debe ser efectuado por un técnico de servicio calificado. Para dar servicio a la herramienta, le sugerimos llevarla al **ESTABLECIMIENTO DE SERVICIO AUTORIZADO** de su preferencia para que la reparen. Al dar servicio a la unidad, sólo utilice piezas de repuesto idénticas.

**A D V E R T E N C I A**

Para evitar lesiones corporales serias, no intente utilizar este producto sin haber leído y comprendido totalmente el manual del operador. Si no comprende los avisos de advertencia y las instrucciones del manual del operador, no utilice este producto. Llame al departamento de atención al consumidor (1(855)345-3934), y le brindaremos asistencia.

**A D V E R T E N C I A**

Cualquier producto en funcionamiento puede lanzar objetos hacia los ojos, lo cual puede causar serios daños a los mismos. Antes de iniciar la operación de herramientas de corriente, siempre utilice gafas de seguridad, gafas de seguridad con protección lateral, y en la medida en que sea necesario, un protector para toda la cara. Recomendamos la careta protectora de visión amplia encima de los anteojos normales, o los anteojos protectores estándar con protección lateral. Siempre póngase protección ocular con la marca de cumplimiento de la norma ANSI Z87.1.

## GUARDAR ESTAS INSTRUCCIONES

# DIAGRAMA Y UBICACIÓN DE PIEZAS

Lea el manual del operador y las normas de seguridad antes de manejar la pala de nieve. Compare la ilustración en Fig. 1 con la podadora para familiarizarse con la ubicación de los diferentes controles y ajustes. Guarde este manual para referencia futura.

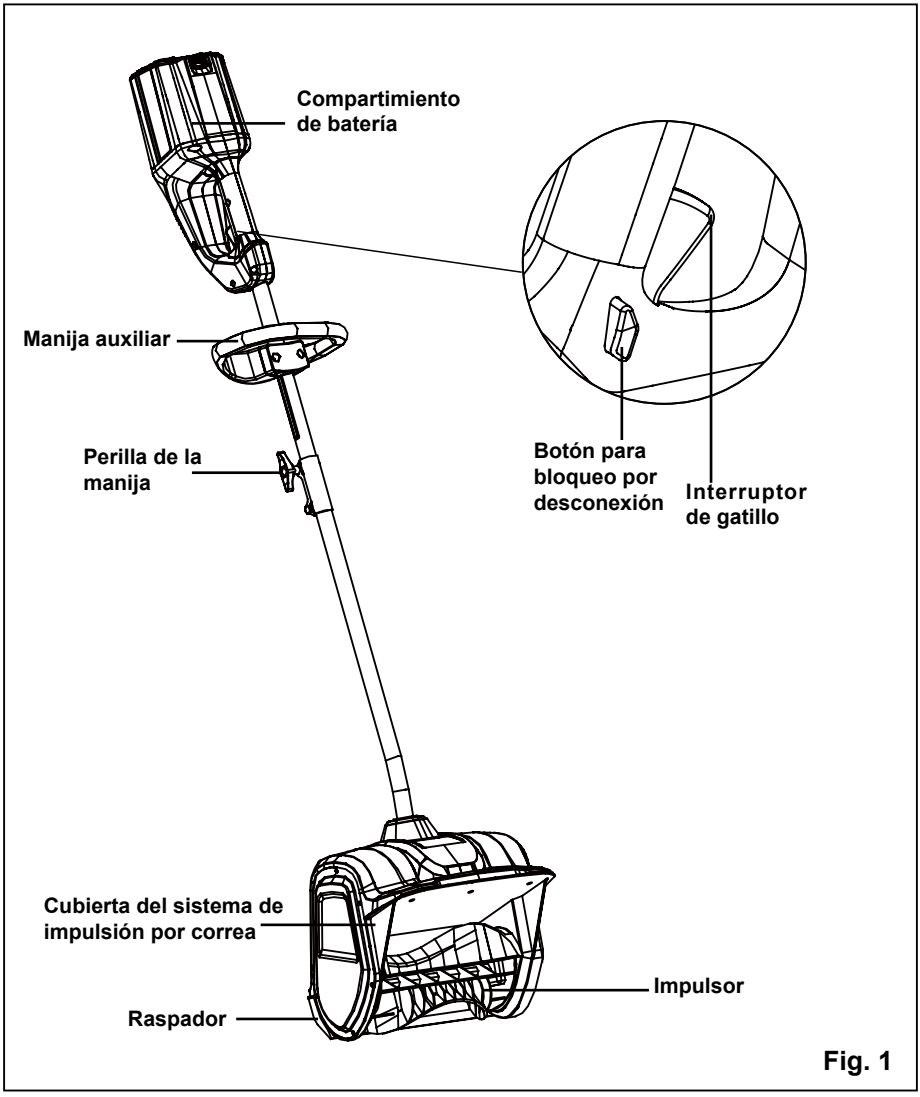


Fig. 1

# INSTRUCCIONES DE ENSAMBLADO

## DESEMPAQUETADO

- Extraiga cuidadosamente de la caja la herramienta y los accesorios. Asegúrese de que estén presentes todos los artículos enumerados en la lista de empaquetado.
- Inspeccione cuidadosamente la herramienta para asegurarse de que no haya sufrido ninguna rotura o daño durante el transporte.
- No deseche el material de empaquetado hasta que haya inspeccionado cuidadosamente la herramienta y la haya utilizado satisfactoriamente.
- Si hay piezas dañadas o faltantes, le suplicamos llamar al 1(855)345-3934, donde le brindaremos asistencia.

## LISTA DE EMPAQUETADO

- Pala de nieve eléctrica
- Manual

**A D V E R T E N C I A**

Si hay piezas dañadas o faltantes, no utilice este producto sin haber reemplazado todas las piezas. La inobservancia de esta advertencia podría causar lesiones serias.

**A D V E R T E N C I A**

No introduzca la paquete de baterías sin haber terminado de armarla. De lo contrario la unidad puede ponerse en marcha accidentalmente, con el consiguiente riesgo de lesiones serias.

**A D V E R T E N C I A**

No intente modificar este producto ni hacer accesorios no recomendados para el mismo. Cualquier alteración o modificación constituye maltrato y puede causar una condición peligrosa, y como consecuencia posibles lesiones serias.

**CONECTAR LAS ASTAS** *(Consulte la figura 2-3)*

• Alinee el perno del tubo de la empuñadura y el agujero del tubo inferior. (Fig. 2).

• Gire la palanca de bloqueo hacia la derecha hasta que quede completamente apretada. (Fig. 3).

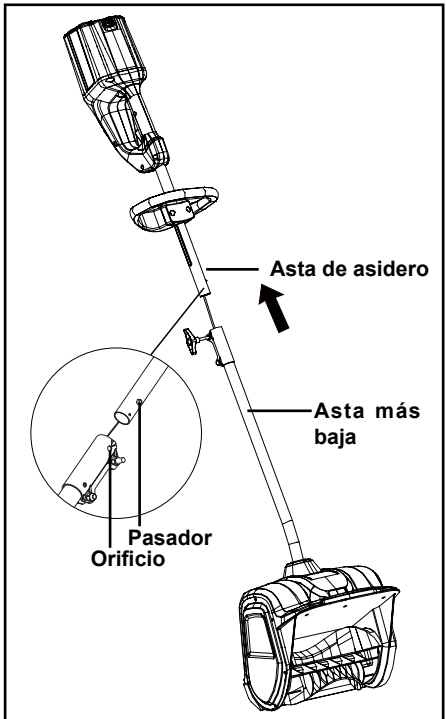


**Fig. 2**

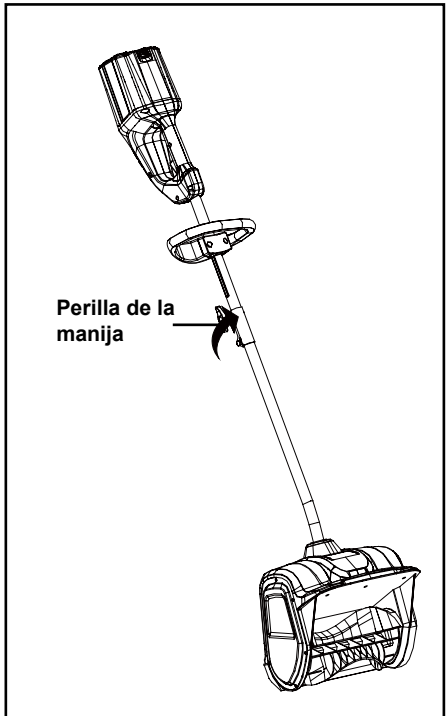


**Fig. 3**

**INSTALACIÓN DEL PAQUETE DE BATERÍAS (NO INCLUIDO)** *(Consulte la figura 4)*

- Deslice la batería (1) hacia abajo para trabarla en su posición correcta. La batería está completamente insertada en el quitanieve cuando se escucha un “clic”.

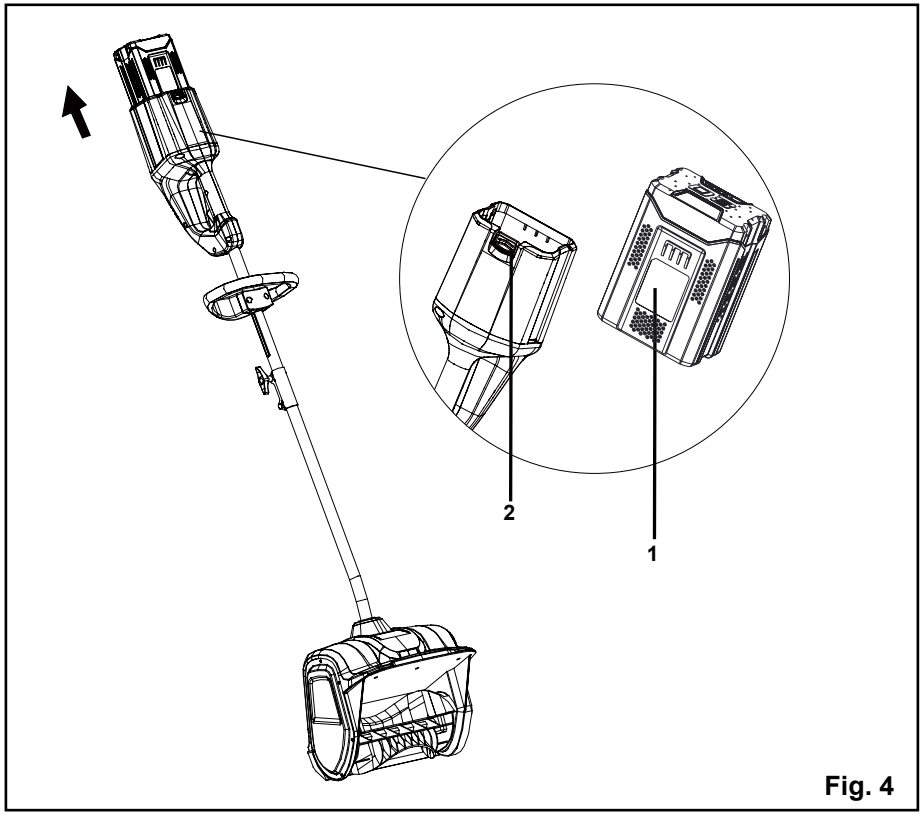


**Fig. 4**

**EXTRAER LA BATERÍA (NO INCLUIDO)** *(Consulte la figura 4)*

- Suelte el interruptor de gatillo. El botón para bloqueo por desconexión salta y la pala de nieve se detiene.
- Pulse y mantenga pulsado el botón del cierre de la batería (2) de la parte trasera de la empuñadura.
- Retire la batería del producto.

**AJUSTAR LA ALTURA DE LA EMPUÑADURA AUXILIAR** *(Consulte la figura 5)*

- Afloje los tornillos hasta soltar la empuñadura auxiliar.
- Desplace la empuñadura auxiliar hasta la altura que desee y asegúrese de que los puntos de inserción de la empuñadura auxiliar estén alineados con las ranuras del tubo de la empuñadura.
- Una vez que la empuñadura esté en la posición deseada, apriete los tornillos con un destornillador de estrella hasta que la empuñadura auxiliar quede fijada.

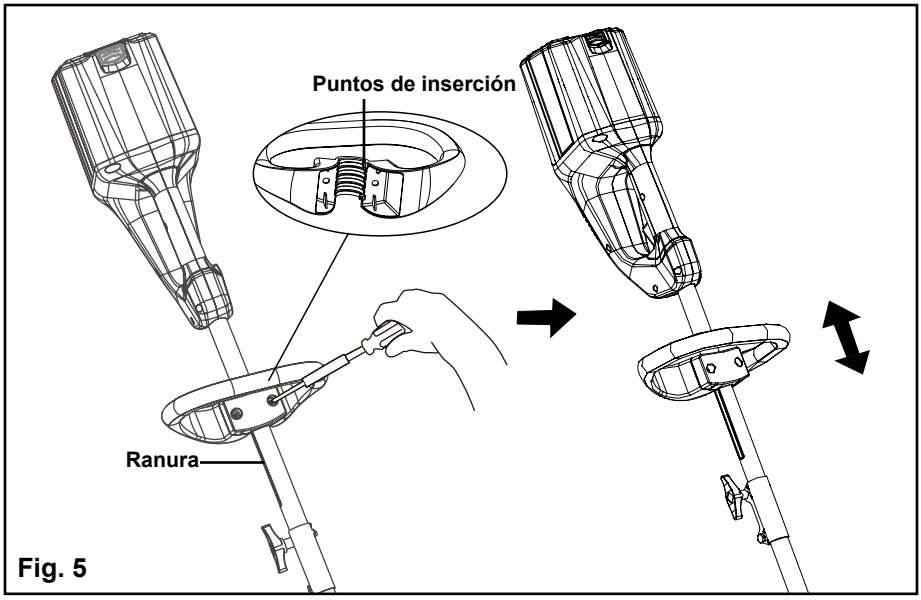


**Fig. 5**

## CÓMO ARRANCAR LA PALA DE NIEVE *(Consulte la figuras 6-7)*

Para evitar lesiones graves, el operador y la unidad deben estar en una posición estable al arrancar la pala de nieve.

Siga exactamente la siguiente secuencia para arrancar la pala de nieve.

- Compruebe que la batería está insertada en el compartimento de la batería.
- Presione y sostenga el botón para bloqueo por desconexión (Fig. 6).
- Mientras sostiene el botón para bloqueo por desconexión, presione y sostenga el interruptor de gatillo.

*NOTA: La pala de nieve no arranca si el botón para bloqueo por desconexión no se sostiene hasta presionar el interruptor de gatillo. Una vez que apriete el gatillo y la unidad arranque, suelte el botón de bloqueo.*

- Sostenga las manijas y comience a usar la pala de nieve (Fig. 7).

## CÓMO APAGAR LA PALA DE NIEVE

- Suelte el interruptor de gatillo.
- El botón para bloqueo por desconexión salta y la pala de nieve se detiene.

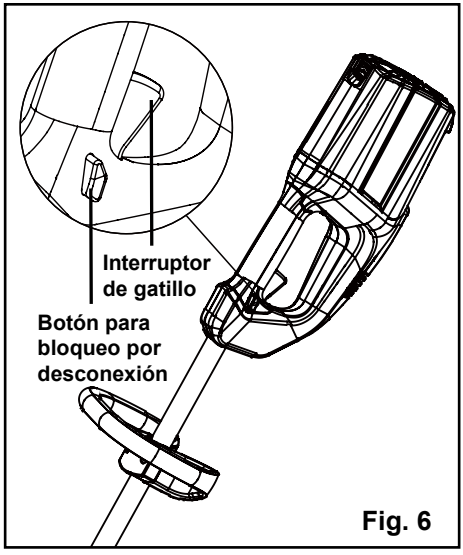

Fig. 6

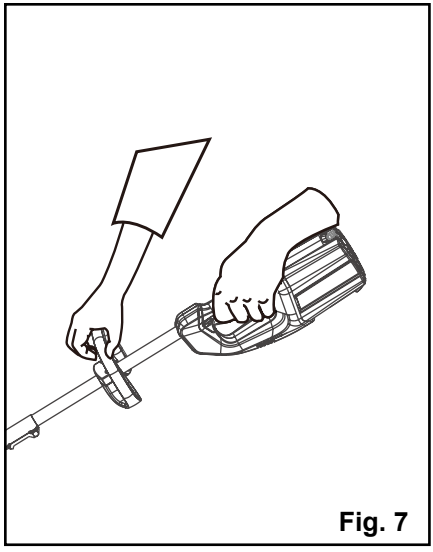
Fig. 7

**CÓMO USAR LA PALA DE NIEVE** *(Consulte la figura 8)*

- Arranque la pala de nieve siguiendo las instrucciones de arranque. La velocidad hacia adelante se determina por la profundidad y peso de la nieve.
- Empuje la pala de nieve hacia delante de manera que se apoye en el raspador.

**Fig. 8**

# PROCEDIMIENTO DE CARGA

*NOTA: La batería no se envía completamente cargada. Se recomienda cargarla completamente antes de usarla por primera vez para garantizar que se pueda obtener el máximo tiempo de funcionamiento. Esta batería de ión de litio no desarrolla memoria y se le puede cargar en cualquier momento.*

**Carga a baja tensión:**

Si la batería ha estado guardada con muy poca o ninguna carga durante un período largo de tiempo, el cargador se pondrá en modo de recuperación, lo que significa que le llevará 20 horas cargar completamente la batería. Esto mejorará la vida útil de la batería. Una vez que se ha cargado completamente, en la siguiente carga, volverá al modo de carga estándar.
Una batería totalmente descargada necesitará ser cargada por aproximadamente 30 minutos para cargarla totalmente.

• Enchufe el cargador en un tomacorriente de CA.

• Coloque el paquete de baterías en el cargador.

Este es un cargador con diagnóstico. Las lámparas LED (3) del cargador se iluminan de acuerdo a un orden específico para indicar el estado actual de la batería. Ellos son los siguientes.

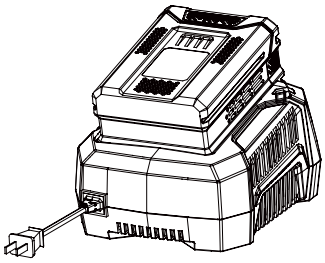

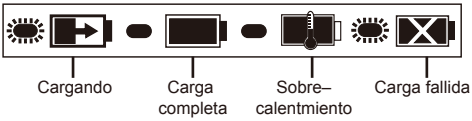


| LUZ DE LED | DESCRIPCIÓN |
|---|---|
| Verde intermitente | Cargando |
| Verde | Carga completa |
| Roja | Sobrecalentamiento |
| Roja intermitente | Carga fallida |

**Nota de defecto fa lso:**

Cuando la batería es insertada en el cargador y la luz LED enciende intermitentemente en ROJO, quite la batería por 1 minuto y luego vuelva a insertarla. Si la luz LED enciende intermitentemente en VERDE, la batería está cargando de manera adecuada. Si la luz LED todavía enciende intermitentemente en ROJO, quite la batería y desconecte el cargador por 1 minuto. Después de 1 minuto, conecte el cargador y vuelva a insertar la batería. Si la luz LED enciende  intermitentemente en VERDE, la batería está cargando de manera adecuada. Si la luz LED todavía enciende intermitentemente en ROJO, la batería tiene un defecto y debe ser reemplazada.

# COMPROBACIÓN DE LA PILA

*Nota: La batería no se envía cargada. Se recomienda cargarla por completo antes de usarla por primera vez para garantizar un período de carga máximo. Esta batería de iones de litio no tiene memoria y se puede cargar en cualquier momento. Un paquete de batería totalmente descargado requerirá que aproximadamente 30 minutos culpen totalmente de un estado descargado.*

Pulse el indicador de capacidad de la batería (BCI). Las luces se encenderán según el nivel de capacidad de las baterías. Co nsulte la siguiente tabla:

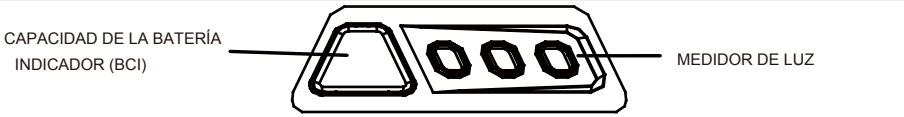


| Luces | Capacidad |
|---|---|
| 3 luces verdes | La batería más de un 75% de capacidad |
| 2 luces verdes | La batería tiene entre un 35% y un 75% de capacidad |
| 1 luces verdes | La batería tiene menos de un 35% de capacidad |
| Las luces se a pagan | La bacteria requiere ser cargada inmediatamente |

## BATERÍA

- Guarde la batería recargada por completo.
- Cuando las luces de recarga se pongan verdes, retire la batería del cargador y desconecte el cargador de la toma.
- No guarde la batería en el aparato ni en el cargador.
- Después de la carga, se puede guardar la batería en el cargador, siempre que el cargador no esté enchufado.

## MANTENIMIENTO DEL CAR GADOR

- Mantenga el cargador limpio y libre de residuos. No permita que entren elementos extraños en la parte interna ni en los contactos. Limpie el cargador con un paño húmedo. No utilice disolventes ni agua y no limpie el aparato en condiciones de humedad.
- Desenc hufe el cargador cuando no tenga ninguna batería.
- Recargue por completo las baterías antes de guardarlas. No recargue una batería cargada por completo.
- Guarde el cargador en una habitación con temperatura normal. No lo almacene con temperaturas demasiado elevadas. No utilice el cargador con luz directa del sol. Recárguelo con una temperatura ambiental de entre 45ºF y 100ºF (7ºC y 38ºC). Si la batería está caliente, deje que se enfríe antes de recargarla.

# ELIMINACIÓN SEGURA DE LA BATERÍA

Las baterías utilizadas en esta herramienta contienen los siguientes materiales tóxicos y corrosivos: Litio-ión, un material tóxico.

**⚠ W A R N I N G**

ATodos los materiales tóxicos deben ser desechados de forma específica para evitar contaminar el medio ambiente. Antes de desechar una batería de litio-ión estropeada o gastada, póngase en contacto con el organismo encargado del tratamiento de residuos más próximo o con su agencia de protección medioambiental para informarse y solicitar instrucciones específicas. Recicle las baterías en un centro o dispositivo adecuado, autorizado para el tratamiento de ión-litio.

**⚠ W A R N I N G**

Si la batería se agrieta o se rompe, con o sin escapes, no la recargue ni la utilice. Deséchela y sustitúyala por una batería nueva. ¡NO INTENTE REPARARLA!

Para evitar lesiones y riesgos de incendio, explosión o shock eléctrico, así como dañar el medio ambiente:

- Cubra los terminales de la cubierta de la batería con cinta adhesiva resistente.
- NO intente retirar ni destruir componentes de la batería.
- NO intente abrir la batería.
- Si aparece una grieta, los electrolitos que se liberan son corrosivos y tóxicos. NO permita que la solución entre en contacto con los ojos o la piel y no la ingiera.
- NO tire estas baterías a la basura.
- NO las incinere.
- NO las ponga donde puedan acabar en el basurero o en una línea de tratamiento de residuos municipal.
- Llévelas a un centro oficial de reciclaje o recogida de desechos.
- No utilice una batería dañada o modificada. Las baterías dañadas o modificadas pueden comportarse de modo imprevisto que puede causar incendio, explosión o riesgo de lesión.

## CÓMO REEMPLAZAR EL RASPADOR *(Consulte la figuras 9-10)*

**⚠ A D V E R T E N C I A**

**PARA EVITAR LESIONES PERSONALES GRAVES, APAGUE LA PALA DE NIEVE Y DESENCHÚFELO ANTES DE EFECTUAR CUALQUIER TRABAJO DE MANTENIMIENTO.**

Use solamente repuestos originales del fabricante.

- Coloque la pala de nieve en el suelo o en un banco de trabajo. Coloque la pala de nieve de manera que el impulsor se encuentre hacia arriba.
- Con un desatornillador en cruz quite los cuatro (4) tornillos que se encuentran debajo del impulsor y que aseguran el raspador a la carcasa. (Fig. 9).

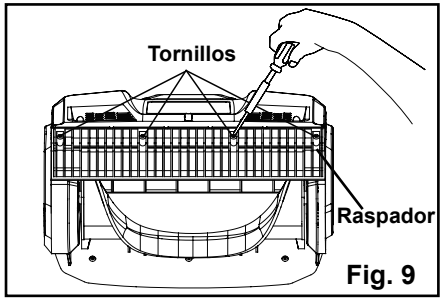

Fig. 9

- Quite el raspador y deséchelo de la manera apropiada. (Fig. 10).

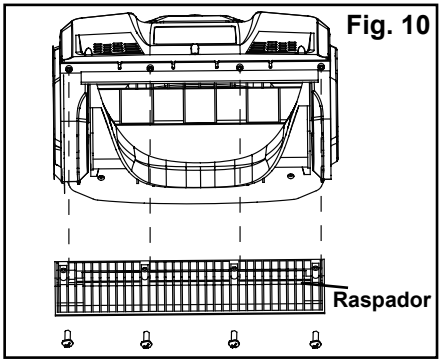

Fig. 10

- Coloque un raspador nuevo en su lugar y sujételo a la pala de nieve colocando de nuevo los cuatro (4) tornillos.

# MANTENIMIENTO

## ALMACENAMIENTO

• Deje que el motor se enfríe antes de almacenarlo.

• Almacene la pala de nieve en un lugar bajo llave para evitar el uso no autorizado y los daños.

• Almacene la pala de nieve en un área seca y bien ventilada.

• Almacene la pala de nieve fuera del alcance de los niños.

## LIMPIEZA

Para evitar lesiones personales graves, apague la pala de nieve y retire la batería antes de limpiarla o hacer tareas de mantenimiento.

Use una brocha pequeña para limpiar el exterior de la pala de nieve. No use detergentes fuertes. Los limpiadores caseros que contienen aceites aromáticos tales como pino o limón y los solventes tales como kerosén pueden dañar la carcasa de plástico y las manijas. Use un paño suave y seco para eliminar la humedad.

**CÓMO TRANSPORTAR EL PALA DE NIEVE** *(Consulte la figura 11)*

- Deje que el motor se enfríe antes de transportarlo.
- Asegure la pala de nieve al transportarlo.
- Para transportar la pala de nieve, sujétela por la empuñadura y por la empuñadura auxiliar. (Fig. 11).

**Fig. 11**

## CÓMO REEMPLAZAR EL IMPULSOR

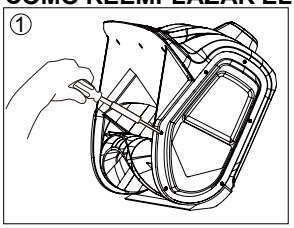


• Retire la cubierta derecha desatornillando los 6 tornillos.

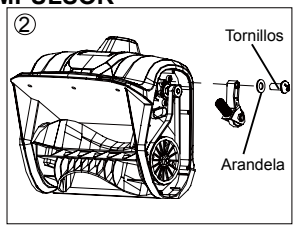


• Tire del tensor de la correa (brazo tensor) hacia fuera del rodillo motriz. Asegúrese de no perder la arandela ni el tornillo izquierdo.

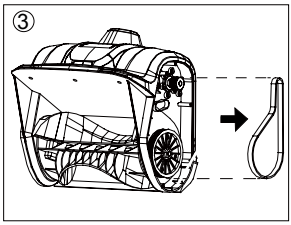


• Retire la correa.

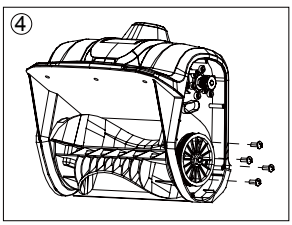


• Retirar los tornillos.

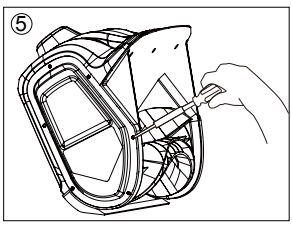


• Retire el eje propulsor viejo o dañado. Asegúrese de no perder el manguito que sujeta el lado izquierdo del eje.

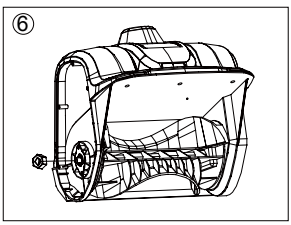


• Suelte la tuerca que sujeta la placa del lado izquierdo.

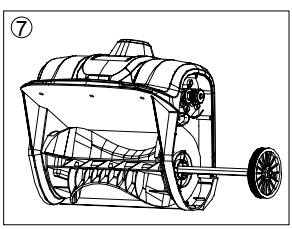


• Quite el eje propulsor con todo el rodillo incluido.

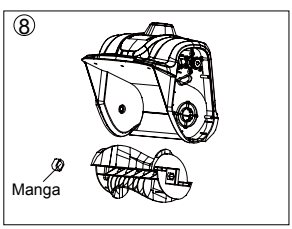


• Retire el eje propulsor viejo o dañado. Asegúrese de no perder el manguito que sujeta el lado izquierdo del eje.

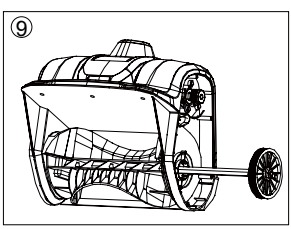


• Inserte el eje propulsor con todo el rodillo incluido en el nuevo eje propulsor. Asegúrese de volver a colocar el manguito de sujeción que cierra el lado izquierdo del eje.

## CÓMO REEMPLAZAR EL IMPULSOR

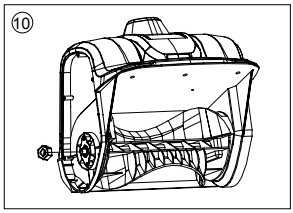


• Coloque y apriete la tuerca restante para ensamblar la placa izquierda.

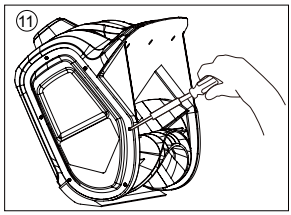


• Coloque y apriete los tornillos restantes para ensamblar la cubierta izquierda.

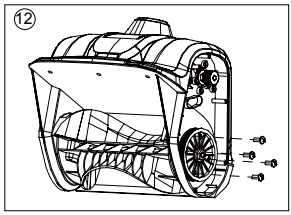


• Coloque y apriete los tornillos restantes para ensamblar el rodillo.

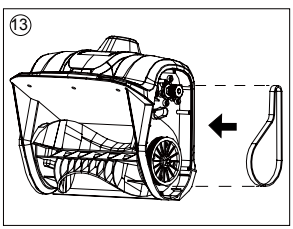


• Coloque la correa de nuevo en su lugar.

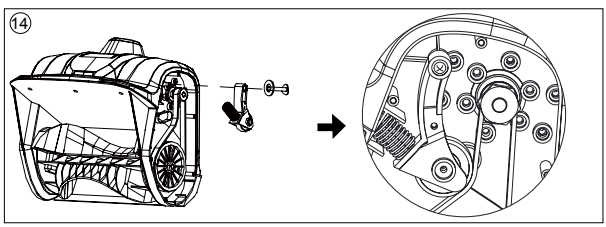


• Coloque el tensor de la correa (brazo tensor) de nuevo en su lugar.

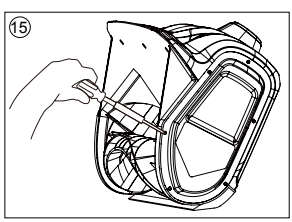


• Coloque y apriete los tornillos restantes para ensamblar la cubierta derecha.

# SOLUCIÓN DE PROBLEMAS

| PROBLEMA | CAUSA POSIBLE | SOLUCIÓN |
|---|---|---|
| La pala de nieve no arranca. | La batería no tiene carga. | Cargue la batería siguiendo los procedimientos del manual de la batería y el cargador. |
| | El botón para bloqueo por desconexión o el interruptor de gatillo no fueron usados apropiadamente. | Pulse y mantenga pulsado el botón de bloqueo. Mientras mantiene el botón de bloqueo pulsado, apriete el gatillo interruptor. Véase la Figura (6) |
| | La batería está demasiado fría. | Retire la batería. Coloque la batería en el cargador y deje cargar por 10 minutos para permitir que la batería se entibie. Luego retire de el cargador para usar con la quitanieve. |
| | La batería no está bien colocada en el compartimento. | Compruebe que la batería está bien colocada en el compartimento. |
| | La batería puede requerir servicio o reemplazo. | Llame a la línea telefónica gratis para ayuda (1(855)345-3934) o reemplace la batería. |
| El motor está encendido, pero el rotor no gira | La correa está dañada. | Reemplace la correa (ver «SUSTITUCIÓN DEL EJE PROPULSOR» en las páginas 21-22). |
| La pala de nieve deja una capa delgada de nieve. | El raspador está desgastado. | Reemplace el raspador (Consulte la figura 9-10). |

# GARANTÍA LIMITADA DE 4 AÑOS

Por este medio y por un período de cuatro años GREENWORKS™ garantiza este producto contra defectos en materiales, piezas o mano de obra al comprador original que cuente con una prueba de compra. GREENWORKS™, a su sola discreción reparará o reemplazará, sin costo alguno para el cliente, cualquier pieza defectuosa, siempre y cuando se haya hecho uso normal de ella. Esta garantía es válida solamente para unidades utilizadas de manera personal y que no hayan sido utilizadas o alquiladas para uso industrial o comercial, y que hayan recibido mantenimiento de acuerdo a las instrucciones que aparecen en el manual del propietario que se suministró con el producto nuevo.

La batería y el cargador tiene una garantía de dos años contra defectos en materiales o mano de obra. Para mantener su validez, se debe cargar las baterías siguiendo las instrucciones y regulaciones que aparecen en el manual del operador.

## ARTÍCULOS QUE NO CUBRE LA GARANTÍA:

1. Cualquier pieza que se haya vuelto inoperante debido a mal uso, uso comercial, abuso, descuido, accidente, mantenimiento inapropiado o alteración; o
2. La unidad, si no ha sido operada o si no se le ha dado mantenimiento de acuerdo al manual del propietario; o
3. Desgaste normal, excepto según se indica a continuación;
4. Artículos de mantenimiento rutinario tales como lubricantes, raspador, impulsor;
5. Deterioro normal del acabado exterior debido al uso y la exposición al entorno.

## LÍNEA TELEFÓNICA PARA AYUDA DE GREENWORKS (1(855)345-3934):

Se puede obtener servicio relacionado con la garantía llamando de lunes a viernes entre el **1(855)345-3934.**

## CARGOS DE TRANSPORTE :

Los cargos de transporte por el traslado de cualquier unidad de equipo o accesorio eléctrico son responsabilidad del comprador. El comprador es responsable de pagar los cargos de transporte de cualquier pieza presentada para reemplazo de acuerdo a esta garantía a menos que GREENWORKS solicite por escrito tal retorno.

# VISTA DESARROLLADA

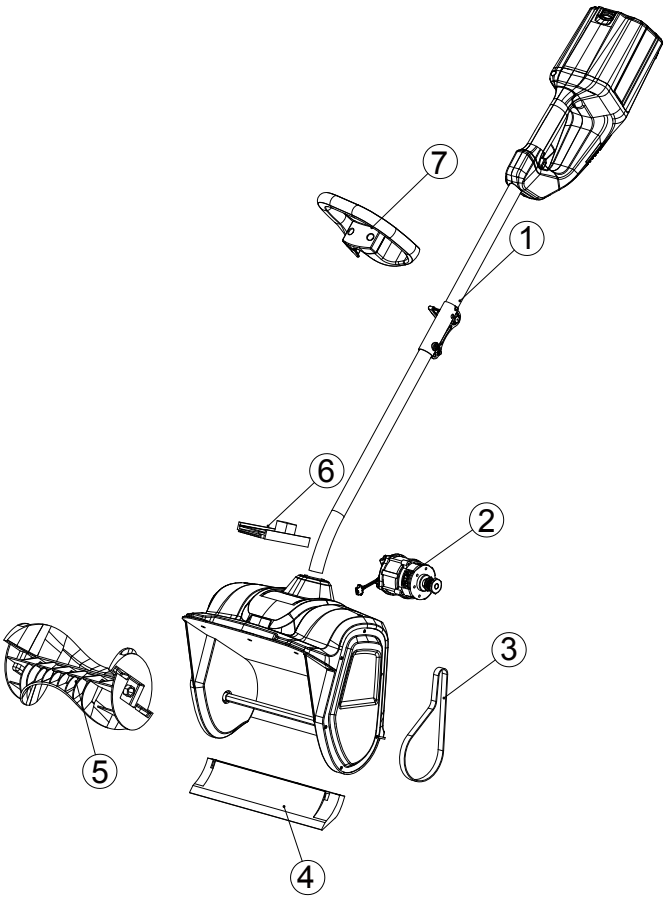

# LISTA DE PIEZAS

| ARTÍCULO NO. | PARTE NO. | DESCRIPCIÓN | CDAD. |
|---|---|---|---|
| 1 | 311061468 | Cuerpo principal | 1 |
| 2 | 311071468 | Conjunto del motor | 1 |
| 3 | 329011468 | Correa | 1 |
| 4 | 341041468 | Impulsor | 1 |
| 5 | 341031468 | Raspador | 1 |
| 6 | 362011468T | Placa PCB | 1 |
| 7 | 311031468 | Conjunto de la manija auxiliar | 1 |

Greenworks Tools
PO Box 1238
Mooresville, NC 28115

**LÍNEA DE AYUDA GRATUITA: 1(855)345-3934**

Rev: 02 (03-11-16)

Impreso en China